HASCO®

お知らせ

HP-903 シリーズの当て金部分が変更になりました。

日頃より格別のご愛顧を賜り、厚くお礼申し上げます。
ハスコー製 HP-903 シリーズにおいて、更なる強度アップの為、当て金部分が変更になりました。

旧タイプの O リングタイプのボルトをお持ちの方は、押しボルト , 蝶ボルト , 当て金を
新タイプの物へ変えて頂く必要があります。

※旧タイプと新タイプで同じ品番がございますので、ご注意ください。

今後とも変わらぬご愛顧のほど、宜しくお願い致します。

旧

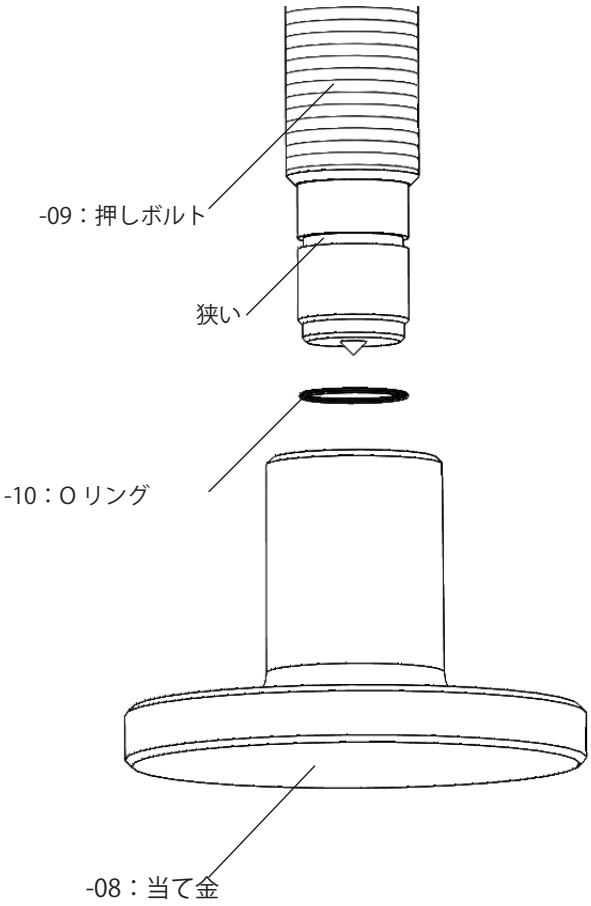

新

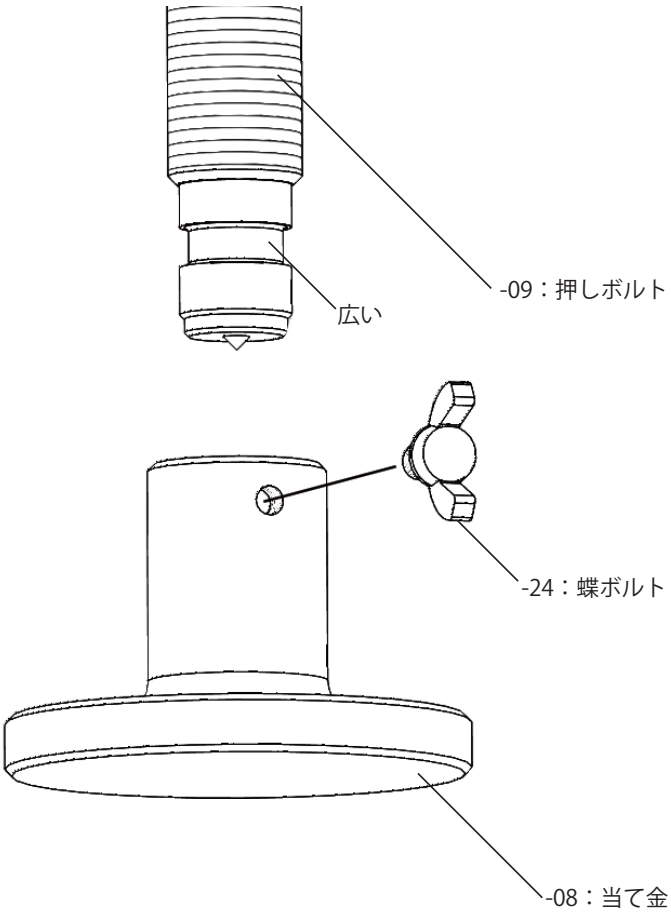

株式会社 ハスコー

〒 351-0012　埼玉県朝霞市栄町 3-6-45
サービス部：TEL (048)-461-0101　FAX (048)-461-1177
URL http://www.hascotools.co.jp